KDD.0013

(√)

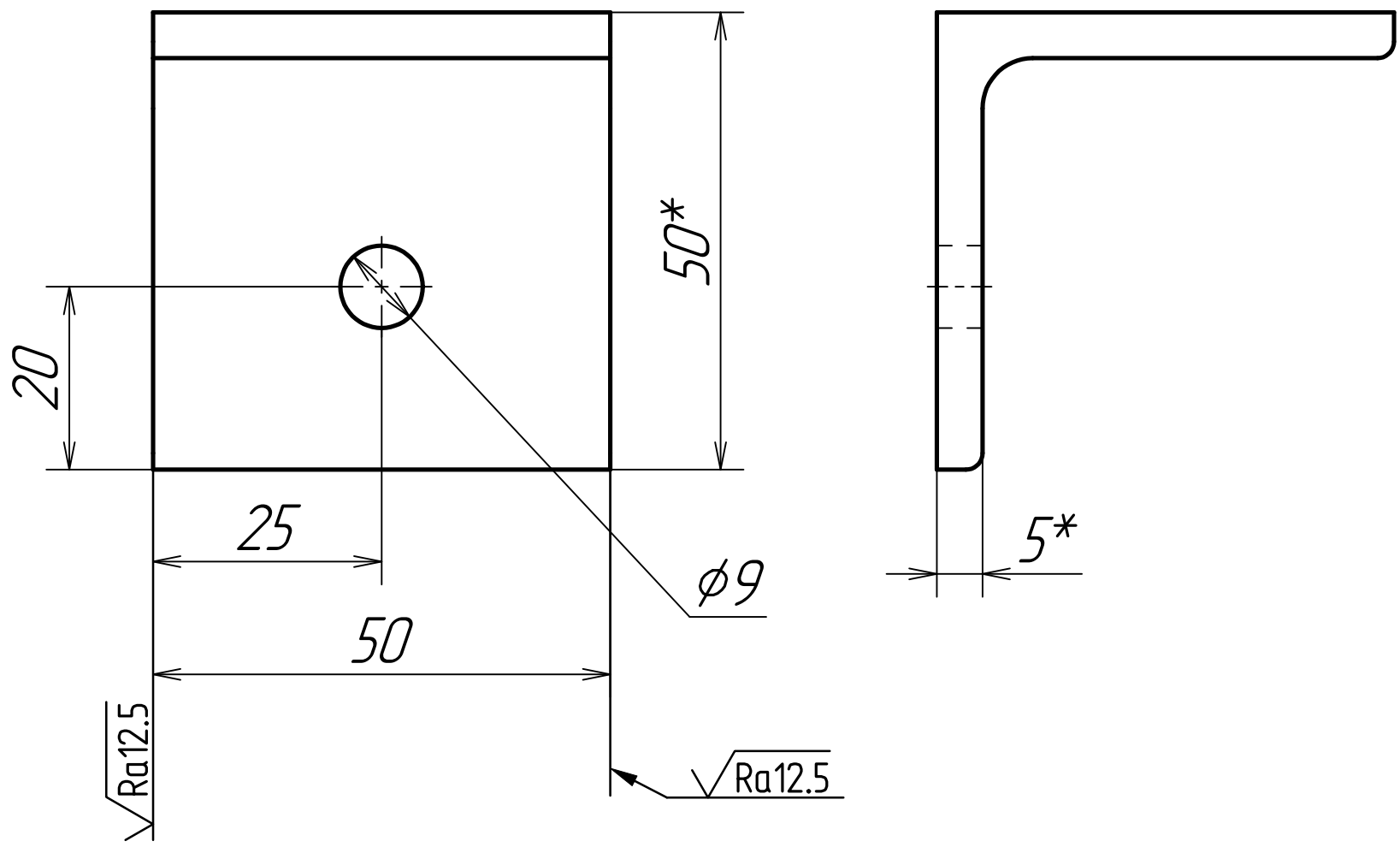

1. * Размеры для справок.

2. Общие допуски по ГОСТ 30893.1-2002:H14: h14; $\pm\frac{IT14}{2}$.

Изм	Лист	N докум.	Подп.	Дата	KDD.0013		
Разраб.					Уголок	Лит.	Масса: 0,18 / Масштаб: 1:1
Провер.							
Т.контр.						Лист	Листов 1
Нач.КБ					Уголок $\frac{50\times 5\ ГОСТ8509-93}{Ст\ 3сп1-\ ГОСТ535-88}$		
Н.контр.							
Утв.							

Перв. примен.

Справ. N

Подп. и дата

Инв.N дубл.

Взам.инв.N

Подп. и дата

Инв.N подл.

Копировал

Формат А4